PLAD

VIP

Vertical In-line Pumps

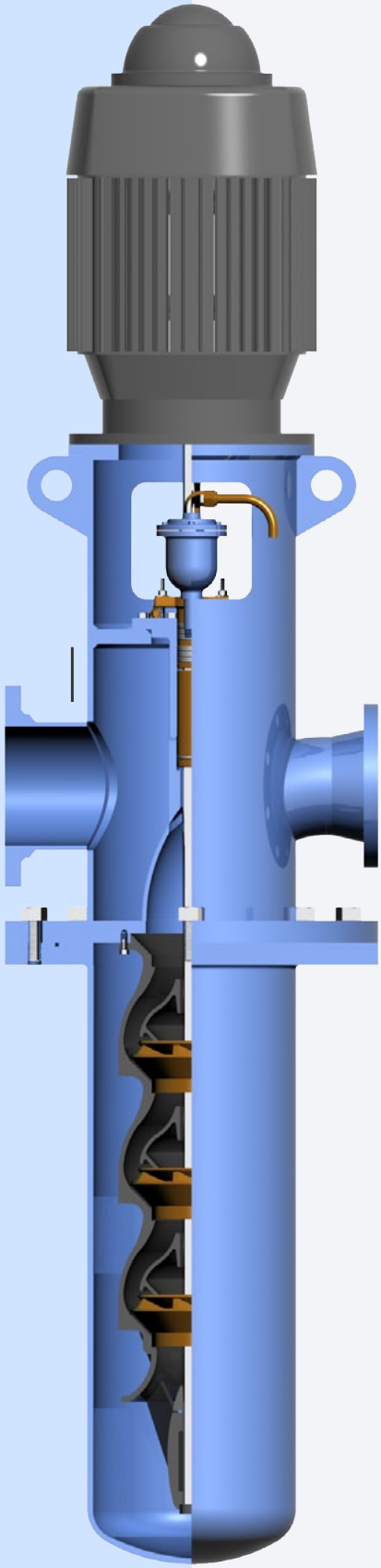

Pompes centrifuges verticales en ligne

Multi-étagées de grande capacité en puits tubés

www.plad.com

Pompes VIP de PLAD
Caractéristiques et avantages

POMPE VIP DE PLAD! (The Very Important Pump)

Enfin, une pompe centrifuge verticale en ligne de type multi-étagée à haut rendement énergétique pour application à vitesse variable.

La conception compacte de la pompe verticale en ligne VIP de PLAD réduit considérablement l'espace requis pour l'installation, comparativement aux pompes conventionnelles de type horizontale à double aspiration ou aux pompes centrifuges horizontales montées sur une base en acier.

Les rendements énergétiques des pompes VIP se comparent avantageusement aux efficacités des pompes de type à double aspiration, mais sont plus performantes pour des applications à vitesse variables, étant donné que leurs courbes de performance sont plus abruptes et ainsi, plus adaptées que les pompes de type uni-cellulaires.

AVANTAGES DE LA POMPE PLAD VIP

- Haut rendement énergétique.
- Choix de plusieurs vitesses de rotation.
- Choix des diamètres d'entré et de sortie de la pompe.
- Configuration verticale du moteur et de la pompe.
- Moteur de type VHS (arbre creux) à haut rendement énergétique.
- Courbes très abruptes pour application à vitesse variable.
- Pompe centrifuge de type multi-étagée.
- Gamme de débit à 150% du débit de conception.
- Configuration de type à accouplement directe ou flexible, en option.
- Possibilité de pomper des petits solides en suspension.
- Peinture NSF-61 pour application en eau potable.
- NPSH relativement bas.
- Durée de vie utile de 2 à 3 fois supérieure aux pompes centrifuges conventionnelles.
- Impulseurs de type fermés ou semi-ouverts.
- Aucun réduits excentriques ou concentriques nécessaires comparativement aux pompes sur le marché.
- Construction sur mesure, choix de diamètres d'entré et de sortie.
- Choix de plusieurs matériaux pour la fabrication de la pompe (Acier, SS304, et SS316).
- Tête de décharge/Aspiration Plad type FTH (Fabricated Steel Tee Head) disponible en acier ou en acier inoxydable SS304 ou SS316.
- Dispositif de relâche d'air automatique intégré du coté aspiration de la pompe.
- Choix de presse-étoupe ou sceller mécanique simple ou double de type cartouche.

Exemple de surpresseur préfabriqué de type Duplex ou Triplex avec pompes PLAD VIP.

Gamme de débit:	30 à 900 L/s (475 à 14,200 gpm)
Pression de refoulement:	10 à 275 psi (7 à 200 mètres)
Puissance motrice:	7.5 à 600 HP (5 à 500 kW)
Diamètres de puits tubé:	10 à 42 po. (250 à 1070 mm)

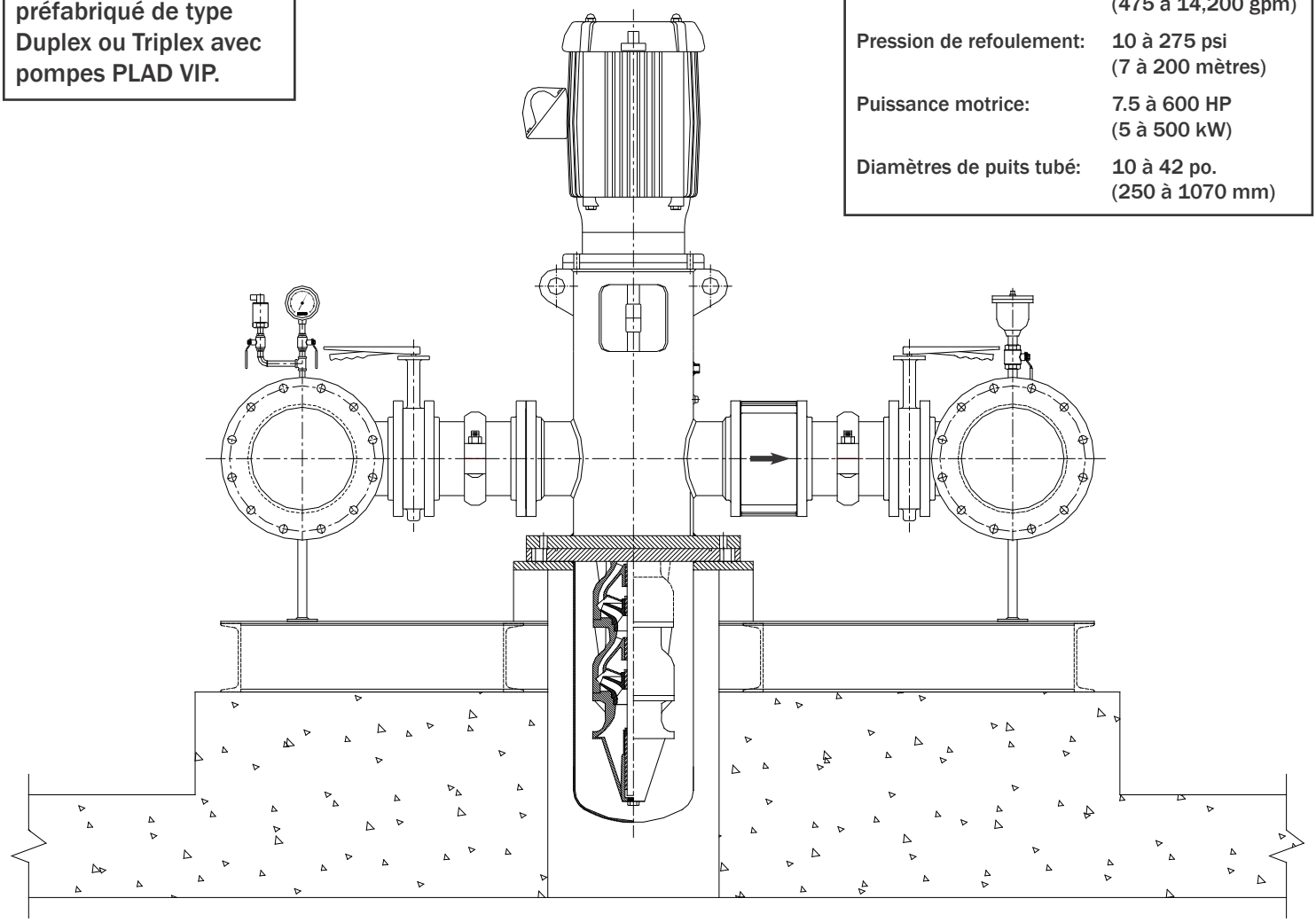

Pompe centrifuge verticale en ligne à étages multiples avec tête de refoulement/ aspiration en acier fabriqué et moteur de type vertical à arbre creux à haut rendement énergétique.

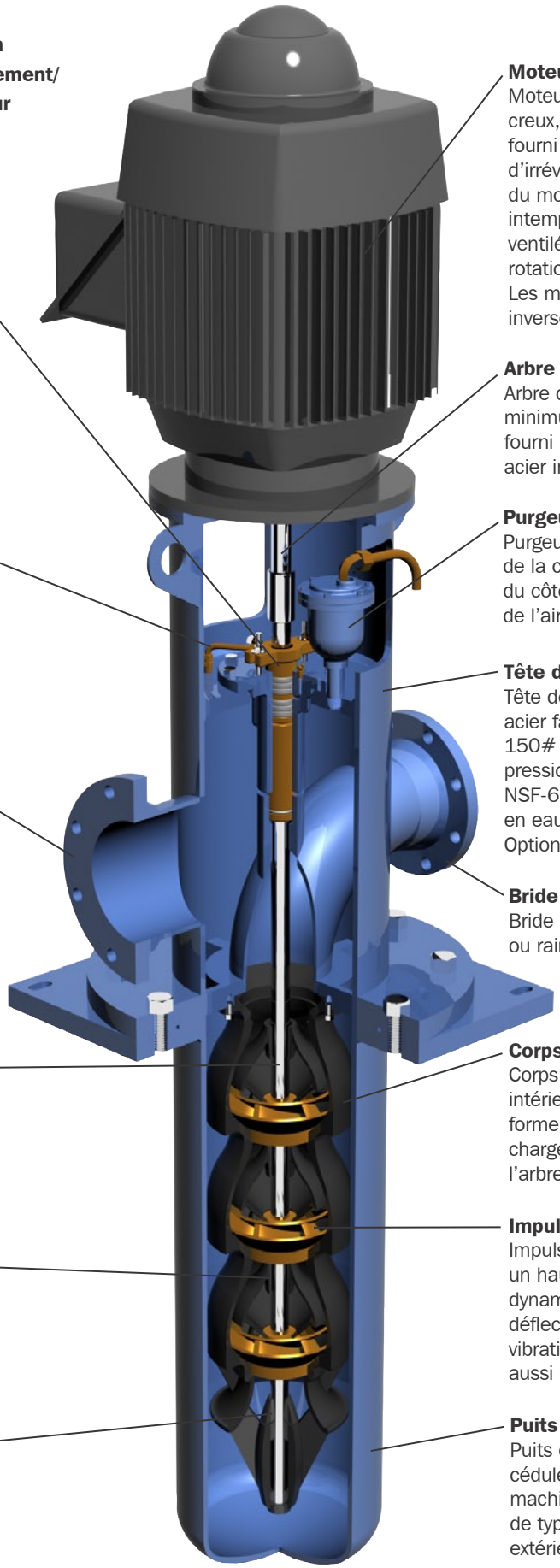

Boîtier presse-étoupe à haute pression:
Boîtier presse-étoupe à haute pression en fonte avec manchon de palier en bronze, deux anneaux lanternes, six rangs d'étoupe, et un presse-étoupe en bronze en deux morceaux. (Option scellé mécanique simple ou double disponible).

Ligne de refroidissement:
Tube de cuivre avec renvoi au côté aspiration, assurant le refroidissement et la lubrification du manchon de palier.

Bride d'aspiration:
Bride standard 150# en acier (option 300# ou rainures Victaulic disponibles).

Peinture Intérieure/Extérieure:
Sablage au jet de sable de type industriel SP-10 avec peinture cuite en poudre de type polyuréthane approuvée NSF-61 pour application en eau potable.

Arbre de pompe:
Arbre de transmission surdimenssionné (diamètre minimum de 1 po.), en acier inoxydable 416 poli et rectifié, avec accouplement en acier inoxydable 316.

Bagues en bronze:
Bagues en bronze pour les bols supérieurs et inférieurs. Bagues en bronze pour les bols intermédiaires afin de prévenir l'abrasion causée par le sable.

Guide de palier inférieur:
Guide de palier inférieur lubrifié en permanance pour garantir une plus longue vie utile de la pompe.

Moteur électrique:
Moteur électrique de type vertical à arbre creux, à haut rendement énergétique, fourni avec manchon stabilisateur, rochet d'irréversibilité et bride d'assise. Le bâti du moteur est de type à l'épreuve des intempéries (O.D.P.) ou totalement fermé et ventilé (T.E.F.C.), en option. Les vitesses de rotation sont de 1180, 1770 ou 3550 tpm. Les moteurs sont conçus pour utilisation avec inverseur de fréquence variable.

Arbre de tête de moteur:
Arbre de moteur surdimensionnée (diamètre minimum de 1 po.) en acier inoxydable 416, fourni avec manchon de raccordement en acier inoxydable 316.

Purgeur d'air:
Purgeur d'air installé directement au dessus de la chambre de séparation d'air de la tête du côté aspiration et permettant l'évacuation de l'air au démarrage de la pompe.

Tête de refoulement/Aspiration:
Tête de refoulement de type PLAD FTH en acier fabriqué, avec bride de refoulement 150# A.N.S.I., boîtier presse-étoupe à haute pression, et plaque d'assise en acier. Peinture NSF-61 intérieur et extérieur pour application en eau potable.
Option: Acier inoxydable 304 ou 316.

Bride de refoulement:
Bride standard 150# en acier (option 300# ou rainure de type Victaulic.

Corps de pompe:
Corps de pompe en fonte avec surface intérieure en fonte émaillée. Conception en forme de diffuseur permettant d'éliminer les charges radiales et de maintenir la tension de l'arbre. Peinture NSF-61 extérieure.

Impulseurs de type fermé ou semi-ouvert:
Impulseurs de type fermé en bronze offrant un haut niveau de performance et balancés dynamiquement, afin de minimiser la déflection de l'arbre d'entrainement et la vibration (impulseurs de type semi-ouvert aussi disponibles).

Puits tubé en acier:
Puits de pompage en acier cédule 40 avec plaque d'assise machinée avec peinture cuite de type NSF-61 intérieure et extérieure.

Matériaux de fabrication

Description	Pompe VIP avec intérieur en bronze	Pompe VIP en acier inoxydable
Impulseur	Bronze ASTM B584-875	Bronze ASTM B584-875
Clef d'impulseur	Acier inoxydable	Acier inoxydable
Bouton de blocage d'impulseur	Acier inoxydable	Acier inoxydable
Arbre de pompe	Acier inoxydable AIS1 416	Acier inoxydable ANSI 416
Volute de la turbine	Fonte grise ASTM A48 Cl 30	Fonte grise ASTM A48 Cl 30
Tête de décharge/aspiration et puits tubé	Acier fabriqué cédule 40 peinture NSF-61 (sablage au jet de sable SP-10)	Acier inoxydable 304
Bols de turbine verticale	Fonte ductile	Fonte ductile
Cloche d'aspiration	Fonte ductile	Fonte ductile
Coussinet	Bronze	Bronze
Arbre de pompe	Acier inoxydable 416	Acier inoxydable 416
Ligne de lubrification	Cuivre	Cuivre

Applications typiques des pompes VIP

- HVAC
- Industrielle
- Municipale
- Eau refroidie
- Chauffage
- Irrigation
- Tours d'eau
- Co-génération
- Unité de condensé
- Mines

Assurance qualité pour pompes testées en usine

Toutes les pompes PLAD VIP ont subies des essaies hydrauliques en usine avant leur expédition pour vous assurer une performance et fiabilité maximale.

Notre guarantie de qualité

PLAD Équipement Ltée. représente qualité et service avec plus de 50 ans d'expérience dans la conception, fabrication et l'entretien de pompes centrifuges et de systèmes de pompage préfabriqués.

Beaucoup plus que vous ne l'avez espéré!

En tant que manufacturier de pompes, nous aimons aller plus loin que de fournir d'excellents produits. Nous aidons nos clients à tirer le meilleur de leur investissement, en leur fournissant des produits de qualité supérieur et fiables.

PLAD offre ses services de conception et d'assistance technique dès le début d'un projet en s'impliquant auprès des ingénieurs. Nous pouvons ainsi, nous impliquer dans la planification, l'installation et la maintenance.

Notre réseau de partenariat grandi à chaque année. Où que vous soyez, aujourd'hui ou demain, nous serons constamment près de vous, afin de mieux vous servir.

Production rapide et efficace... Ceci est le service de PLAD.

Une réputation sur laquelle vous pouvez compter.

PLAD
Site Web: ***www.plad.com***
Courriel: ***plad@plad.com***

2011 Plad Equipement Ltée. • 2011/03/17